2

Polestar

—

Parco auto e imprese

«La Polestar 2 è la nuova icona della mobilità elettrica.
Una fusione futuristica tra design all'avanguardia e tecnologia innovativa, che fa da ispirazione per tutto ciò che Polestar ha in serbo per il futuro».

Maximilian Missoni
Head of design di Polestar

Polestar 2

No ai budget annuali per il carburante e ai costi di manutenzione elevati. Sì a una ridotta impronta di carbonio e a una migliore continuità. Il passaggio a un parco auto completamente elettrico consente di migliorare la propria attività. Ti sorprenderà scoprire quanti clienti lo notano. La grafica audace, l'architettura definita e le superfici sensuali, progettate per l'era dell'elettrificazione, conferiscono alla Polestar 2 un aspetto sicuro. Le sezioni di colore scuro lungo i bordi inferiori e sugli archi delle ruote completano il look.
Lo stesso tema viene ripreso nel retro dell'auto, con la barra luminosa a cristalli che crea un effetto di luce unico lungo l'intera parte posteriore. Tutti questi elementi si uniscono in un'estetica minimalista e futuristica, che va ben oltre il design delle auto tradizionali.

4

Le superfici scolpite riflettono il linguaggio tecnico di design della Polestar 2. I simboli di Polestar sono identificati secondo un codice di colori nella parte anteriore e posteriore dell'auto. Il logo è riflesso sul tetto in vetro panoramico.

5

Un fastback dal design pratico, con una capacità di carico complessiva di 440 litri. La barra luminosa posteriore a cristalli è composta da 288 LED che illuminano l'auto per l'intera larghezza, creando un effetto di luce unico.

Ricarica e autonomia

Una delle differenze principali tra la guida tradizionale e quella elettrica è il concetto di carburante. Invece di recarsi a una stazione di servizio per riempire un serbatoio vuoto, le auto elettriche sfruttano i tempi di parcheggio per la ricarica.
Perciò ogni volta che parcheggi, sarà sufficiente collegare l'auto alla corrente e aggiungere carica. Questo semplice cambiamento di abitudini servirà a coprire le tue necessità di ricarica per la maggior parte degli spostamenti di lavoro. Per viaggi più lunghi, esiste un'ampia infrastruttura di stazioni di ricarica pubbliche, in costante crescita. È possibile ricaricare la Polestar 2 in soli 40 minuti e in modo molto più semplice rispetto al rifornimento di un'auto tradizionale.
Avendo a disposizione le giuste strutture, è possibile ricaricare la batteria quando l'auto è parcheggiata a casa, al lavoro, in un parcheggio o presso un punto di ricarica pubblico.

La propulsione della versione Long range Dual motor (la più potente tra quelle disponibili) offre un'autonomia totale di 470 km (WLTP). Ciò dipende da diversi fattori, tra cui la frequenza e la lunghezza dei viaggi, lo stile di guida e le condizioni di guida quotidiane.

Il sistema di infotainment facilita enormemente la vita durante i viaggi. Gli aggiornamenti sul traffico in tempo reale consentono di trovare sempre il tragitto più rapido per giungere a destinazione. Grazie ai servizi di streaming di musica e podcast, puoi ascoltare i tuoi brani preferiti e avere utili informazioni per il tuo lavoro mentre guidi.

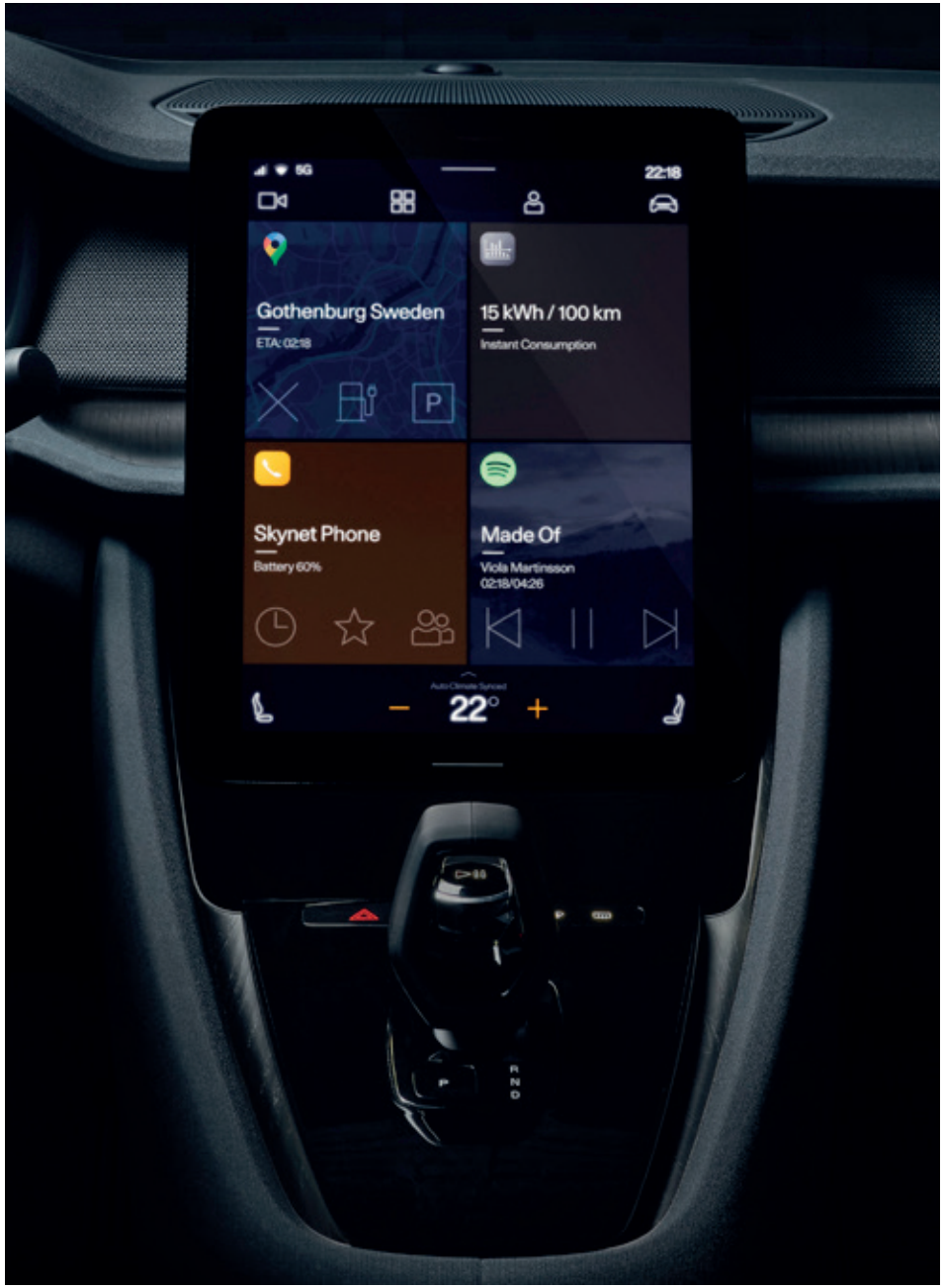

Tecnologia

La Polestar 2 è la prima auto al mondo dotata di un sistema di infotainment Android, con accesso all'Assistente di Google, Google Maps e Google Play Store. Non dovrai più scorrere sullo schermo del tuo telefono: la Polestar 2 è dotata di app native perfettamente integrate nel sistema di infotainment di bordo, per aggiungere una nuova dimensione alla tua quotidianità. Puoi navigare, ascoltare musica in streaming o chiedere a Google quello che vuoi. È la nuova era delle auto davvero connesse.

Il simbolo Polestar è codificato con il colore Thunder, abbinato alla carrozzeria della Polestar 2. La griglia è la risposta di Polestar alla tradizionale mascherina anteriore. È qui che Polestar integra la tecnologia a sensori con telecamera a 360º (pacchetto «Pilot») e sensore radar.

Gli specchietti laterali della Polestar 2 sono un perfetto esempio del nostro approccio estetico. Il design sobrio, senza cornici, è il risultato di un processo di attenta rimozione di tutti gli elementi non necessari, per rivelare forma e funzionalità nella loro espressione più semplice.

Fari anteriori a LED pixel (pacchetto «Pilot»). 84 LED pixel in totale, controllati singolarmente per proiettare un fascio di luce ad alta precisione che riduce il bagliore. Il modulo luminoso può schermare fino a cinque veicoli nel traffico in arrivo e consente di tenere gli abbaglianti sempre accesi.

Interni

Gli interni della Polestar 2 sono stati creati dai maestri del design d'avanguardia. Lo stile scandinavo unisce carattere e innovazione digitale e crea una nuova definizione di esclusività per l'era elettrica.

I pluripremiati rivestimenti WeaveTech sono totalmente vegani e privi di qualsiasi derivato animale.
Sono caratterizzati da un materiale a base d'acqua (non di solvente), resistente all'umidità e allo sporco, ispirato ai tessuti sportivi e alle mute da sub.
Un nuovo materiale di pregio, dall'identità e dalle caratteristiche uniche.

Gli inserti interni sono un altro elemento creato con estrema cura. Il Reconstructed wood deco (legno ricostruito) è realizzato in legno di betulla recuperato, tagliato e incollato per preservare il più possibile il materiale naturale.
Il colore Black ash conferisce un look ancora più d'avanguardia e viene usato in modo da risparmiare materiale e sfruttare di più l'impiallacciatura.
Gli interni 3D Etched deco conferiscono un look tecnico.

Il cambio prende le distanze dallo stile sportivo tradizionale ed è progettato come elemento tecnico dall'identità unica e interessante.

Gli interni della Polestar 2 sono tutt'altro che ordinari. Il nostro linguaggio di design tecnico e all'avanguardia prende vita grazie ai materiali moderni e ai colori contemporanei, che creano una fusione futuristica di stile e semplicità.

1. Inverter
2. Trazione posteriore, 150 kW / 330 Nm*
3. Batteria di trazione, 78 kWh**
4. Trazione anteriore, 150 kW / 330 Nm***
5. Inverter + CC/CC, 150 kW / 3 kW
6. Caricatore di bordo, 11 kW

* Solo Long range Dual motor
** Standard range Single motor 64 kWh
*** Standard range Single motor 165 kW

Elettrificazione

È il cuore della Polestar 2. L'innovativo sistema di propulsione elettrico è disponibile con motore Dual o Single. La potenza massima nella versione Long range Dual motor, la più performante, è di 300 kW e 660 Nm.

Per rendere possibile tutto ciò, le celle della batteria sono racchiuse in moduli integrati all'interno dell'alloggiamento della batteria. Sono state inoltre aggiunte piastre di raffreddamento per una migliore gestione della temperatura. La base in alluminio e il coperchio in acciaio proteggono le batterie, mentre l'alloggiamento è inserito nella base della struttura della carrozzeria.

La Polestar 2 non è solo 100% elettrica, ma anche più silenziosa. I livelli di rumore sono stati ridotti di 3,7 dB (A) rispetto ai tradizionali 74,3 dB (A).
Il silenzio è d'oro nella Polestar 2.

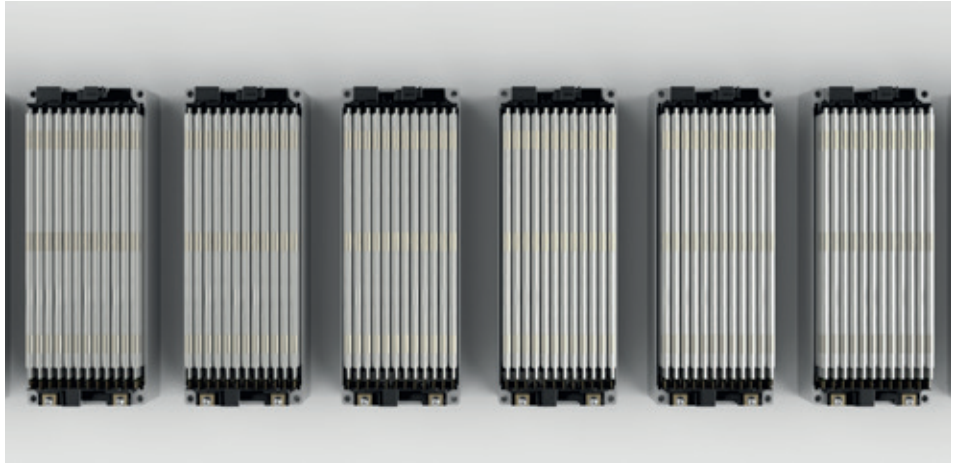

COVER LID

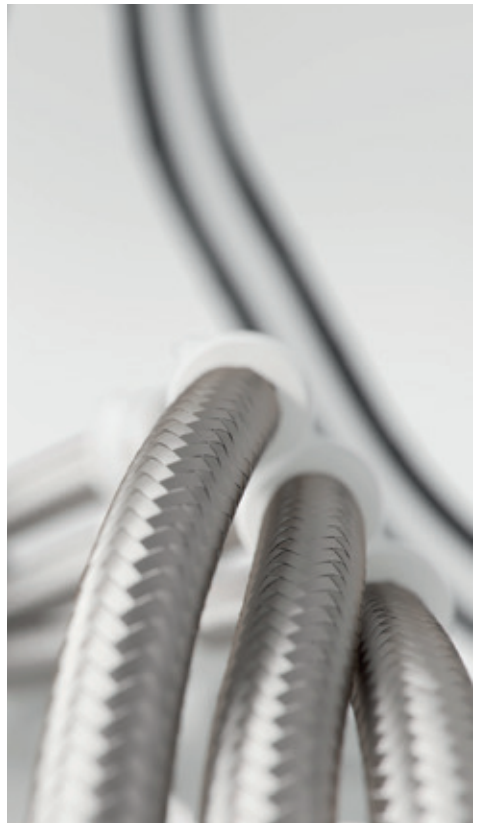

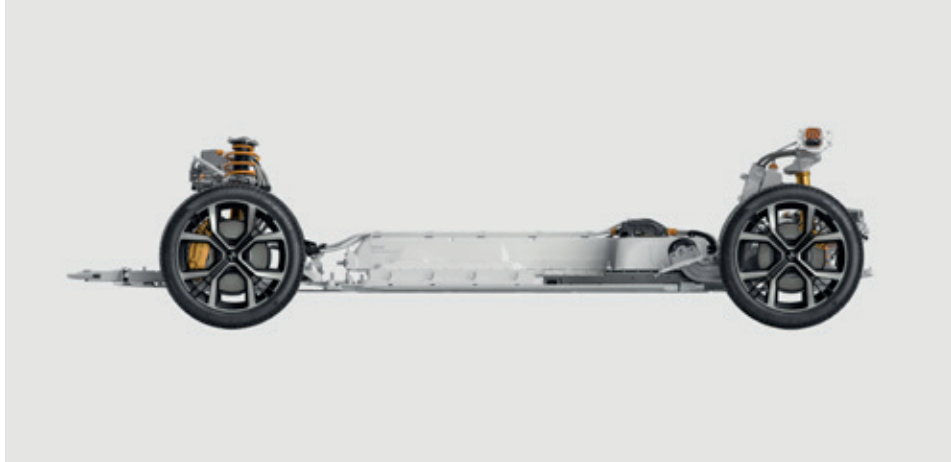

Long range Dual motor

Motori elettrici	Due motori elettrici (Motore singolo su asse anteriore e posteriore)
Potenza	408 CV / 300 kW
Coppia	660 Nm
Autonomia (dati certificati modelli 2021)	470 km WLTP (Europa) 233 miglia EPA (USA/Canada) 450 km NEDC (Cina)
Batterie	78 kWh (Europa, Cina e USA/Canada) 27 moduli
0 – 100 km/h	4,7 sec

Long range Single motor

Motori elettrici	Singolo motore elettrico (Asse anteriore)
Potenza	231 CV / 170 kW
Coppia	330 Nm
Autonomia (non ancora certificata)	WLTP (Europa) EPA (USA/Canada) NEDC (Cina)
Batterie	78 kWh (Europa, Cina e USA/Canada) 27 moduli
0 – 100 km/h	7,4 sec (Dati preliminari)

Standard range Single motor

Motori elettrici	Singolo motore elettrico (Asse anteriore)
Potenza	224 CV / 165 kW
Coppia	330 Nm
Autonomia (non ancora certificata)	WLTP (Europa) NEDC (Cina)
Batterie	64 kWh (Europa & Cina) 24 moduli
0 – 100 km/h	7,4 sec (Dati preliminari)

Prestazioni

La Polestar 2 offre un'esperienza di guida coinvolgente. Grazie alla batteria montata nella base della carrozzeria, la struttura dell'auto vanta il 35% in più di rigidità torsionale (rispetto a un'auto tradizionale) e un baricentro ribassato. Questo aspetto è essenziale per garantire la sensazione di guida agile e sportiva che rende la Polestar 2 un'auto elettrica dalle grandi prestazioni.

Per i più esigenti, è disponibile il pacchetto «Performance»*. Questo pacchetto include i freni del marchio italiano Brembo. Rifinite in color oro svedese, le pinze in alluminio monoblocco offrono una maggiore rigidità ai freni, uniformità nella pressione di frenata e nelle prestazioni oltre a una grande reattività a qualunque temperatura.
Il pacchetto «Performance» include inoltre gli ammortizzatori Dual Flow Valve (valvola a doppio flusso, DFV) del noto produttore di sospensioni Öhlins.
Questi ammortizzatori consentono alle ruote di mantenere una tenuta e una trazione senza precedenti, per una guida molto più reattiva.

I cerchi in lega forgiata da 20", con coprivalvola dorati abbinati alle pinze, garantiscono un minor peso non sospeso, una maggiore resistenza e la massima aderenza alla strada. Sono inoltre incluse le cinture di sicurezza sportive. Ovviamente dorate.

*Solo Long range Dual motor

I freni a 4 pistoni ad alte prestazioni, del marchio italiano Brembo, sono dotati di dischi anteriori più grandi, forati e ventilati.

«Per arrivare a creare un'auto a neutralità climatica, dobbiamo spingerci oltre ciò che è possibile oggi.
Dovremo mettere tutto in discussione, innovare e cercare tecnologie esponenziali per progettare un'auto a impatto zero».

Thomas Ingenlath
CEO di Polestar

Sostenibilità

Per scegliere il percorso migliore, bisogna conoscere la destinazione. Da Polestar siamo decisi a migliorare la società in cui viviamo, accelerando il passaggio a un futuro totalmente elettrico e concentrando i nostri sforzi su neutralità climatica, circolarità, trasparenza e inclusione. Chiamiamolo il nostro progetto verde. Vogliamo essere il cambiamento che occorre e fare da guida all'intero settore automobilistico perché vada nella giusta direzione.

Il progetto Polestar 0 punta ad azzerare le emissioni eliminandole totalmente, non semplicemente compensarle piantando alberi. Le dichiarazioni di sostenibilità, comuni in settori come quello alimentare e della moda, verranno applicate a tutti i futuri modelli di Polestar. A cominciare dalla Polestar 2, renderemo pubblici l'impronta di carbonio e i materiali di rischio tracciati. L'etichettatura sarà presente sul sito web aziendale e nei Polestar Space, creando un precedente unico di trasparenza per l'intero settore. Con il tempo, aggiungeremo alle dichiarazioni ulteriori dettagli e informazioni relativi agli aggiornamenti sulla sostenibilità.

Sicurezza

La Polestar 2 ha ottenuto cinque stelle nei test Euro NCAP, che la posizionano come uno dei veicoli elettrici più sicuri sul mercato. Le dotazioni di sicurezza sono di altissimo livello grazie a un minimo di otto airbag, tra cui gli airbag laterali interni, l'area di carico anteriore inferiore e il blocco SPOC (Severe Partial Offset Collision, impatto grave con deviazione parziale), progettati per ridurre l'impatto sulla batteria e sul vano passeggeri. I sistemi di sicurezza all'avanguardia hanno lo scopo di garantire un livello di protezione che vada oltre l'integrità strutturale e l'incolumità dei passeggeri, grazie al supporto al rilevamento di veicoli, ciclisti e pedoni e ai sistemi di correzione della sterzata e allarme in caso di deviazione dalla corsia o imminente uscita di strada. Pilot Assist, il sistema avanzato di assistenza al conducente, usa un radar e una telecamera per aiutare l'accelerazione, la frenata e la sterzata a velocità fino a 130 km/h.

I 288 LED della barra luminosa a cristalli posteriore creano una sequenza di luci unica studiata con cura (solo con il pacchetto «Pilot»).

Colori degli esterni

Snow

Un bianco metallizzato che fa sembrare la Polestar 2 una creatura venuta dallo spazio.
Un look deciso, pulito e futuristico, perfetta immagine dell'era elettrica.

Magnesium

Una rifinitura tecnica caratterizzata da piccole pagliuzze metallizzate. Un colore che sembra tinta unita con poca illuminazione, ma che rivela un'intera gamma di sfumature quando la luce aumenta.

Moon

Una finitura metallizzata che usa lo spettro di colori della sabbia e crea un look decisamente moderno.

Thunder

Un autentico camaleonte della scala dei grigi.
Sembra grigio tinta unita, ma osservandolo meglio rivela una sfumatura metallizzata che lo rende unico.

Midnight

Un blu scuro metallizzato, elegante e dal look esclusivo, che sottolinea alla perfezione i dettagli in metallo pressato e le forme slanciate della Polestar 2.

Void

Un nero tinta unita che sprigiona eleganza, ma anche la sottile minaccia delle ombre più oscure.

Void

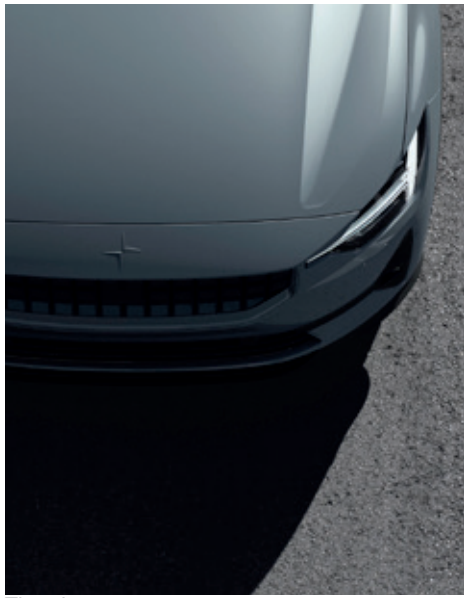

Thunder

Magnesium

Midnight

Moon

Snow

Interni

WeaveTech in Slate

WeaveTech in Charcoal

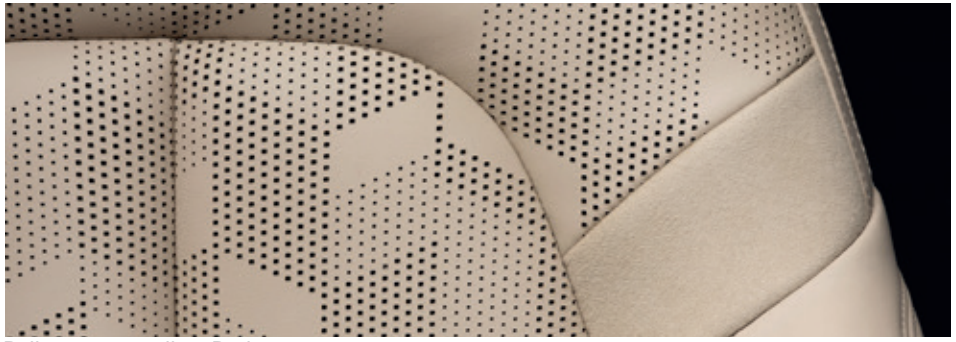
Pelle nappa ventilata Barley

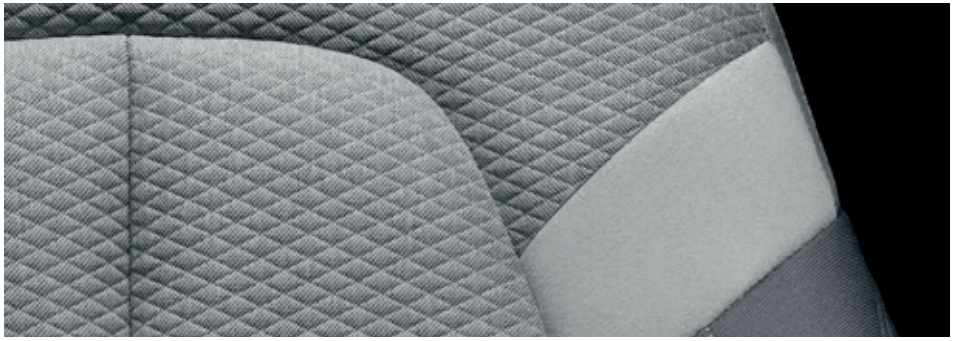
Tessuto a rilievo Zink

Tessuto a rilievo Charcoal

Pannello Black ash deco

Pannello 3D Etched deco

Pannello in Reconstructed wood deco

Interni Slate con pannelli Black ash deco

Interni Charcoal con pannelli Black ash deco

Interni Barley con pannelli in Reconstructed wood deco

Cerchi

Cerchi neri lucidi in lega forgiata da 20" con 4 razze a Y (solo con il pacchetto «Performance»)

Cerchi neri in lega «Diamond Cut» da 20" con 4 razze a V

Cerchi neri in lega «Diamond Cut» da 19" con 5 razze a V

Composizione dei pacchetti

Pacchetto «Pilot»

- Pilot Assist
- Cruise Control adattivo (ACC)
- Frenata di emergenza assistita
- Blind spot information system with steer assist (BLIS)
- Cross Traffic Alert (CTA) with brake support
- Rear Collision Warning & Mitigation (RCWM)
- Telecamera a 360°
- Park Assist laterale
- Fari anteriori a LED pixel
- Sequenze luminose
- Fendinebbia anteriori a LED con luci di svolta
- Specchietti esterni con attenuazione automatica

Pacchetto «Plus»

- Tetto panoramico fisso con proiezione del simbolo Polestar
- Sedili in tessuto WeaveTech (Charcoal o Slate) con inserti Black ash deco
- Sedili posteriori, volante e tergicristalli riscaldati
- Illuminazione degli interni di alto livello
- Harman Kardon Premium Sound (13 altoparlanti, 600 W)
- Ricarica induttiva da 15 W per smartphone
- Pianale posteriore «lid-in-lid» con gancio per borse
- Sedili completamente elettrici con supporto lombare elettrico a 4 vie (con funzione di memoria per il sedile del conducente), estensione meccanica del cuscino e reti portaoggetti nello schienale

Pacchetto «Performance»

- Ammortizzatori Öhlins Dual Flow Valve
- Pinze anteriori Brembo in alluminio dorato a 4 pistoni
- Pneumatici estivi ad alte prestazioni
- Cinture di sicurezza dorate anteriori e posteriori
- Sezione tetto nero lucido*
- Cerchi lucidi in lega forgiata da 20" con 4 razze a Y e coprivalvole dorati

* Disponibile solo se ordinato con il pacchetto «Plus»

Extra

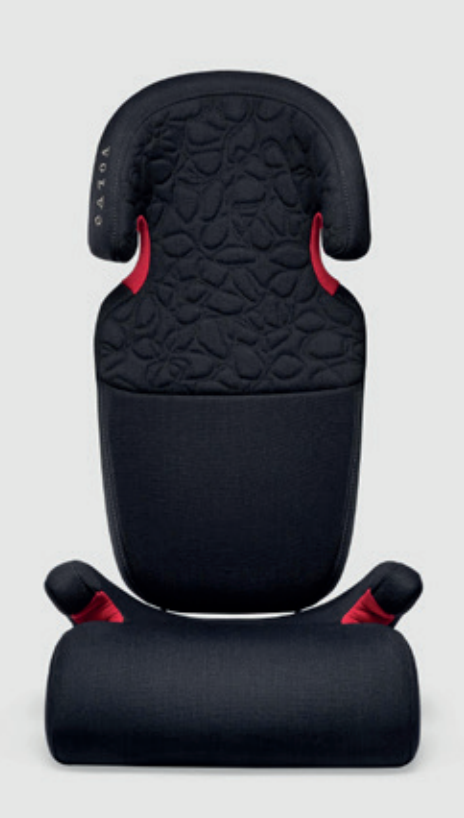

Extra disponibili (in base al mercato):

- Gancio di traino
- Supporto carico
- Cavi di ricarica
- Seggiolino per bambini - rivolto all'indietro
- Seggiolino per bambini - cuscino di rialzo
- Catene da neve
- AutoSock
- Tappetini in plastica per il vano passeggeri
- Tappetino in tessuto reversibile e pieghevole per il vano bagagli
- Occhielli per montaggio a pavimento, per semplificare il montaggio del seggiolino per bambini*
- Ruote invernali complete da 19” **
- Ruote invernali complete da 20” **

*Solo mercati nordici
**Pneumatici a frizione (battistrada profondo) o chiodati per & l'Europa del nord

Dati tecnici

Dual motor Long range

Peso lordo (kg):	2600
Peso a vuoto (kg):	2113
Dimensioni (mm):	L:4606 P:1859 A:1479
Interasse (mm):	2736
Specifiche pneumatici:	245/40R20, 245/45R19
Volume bagagli (litri):	440

Single motor Long range

Peso lordo (kg):	2490
Peso a vuoto (kg):	1994
Dimensioni (mm):	L:4606 P:1859 A:1479
Interasse (mm):	2736
Specifiche pneumatici:	245/40R20, 245/45R19
Volume bagagli (litri):	440

Single motor Standard range

Peso lordo (kg):	2390
Peso a vuoto (kg):	1940
Dimensioni (mm):	L:4606 P:1859 A:1479
Interasse (mm):	2736
Specifiche pneumatici:	245/40R20, 245/45R19
Volume bagagli (litri):	440

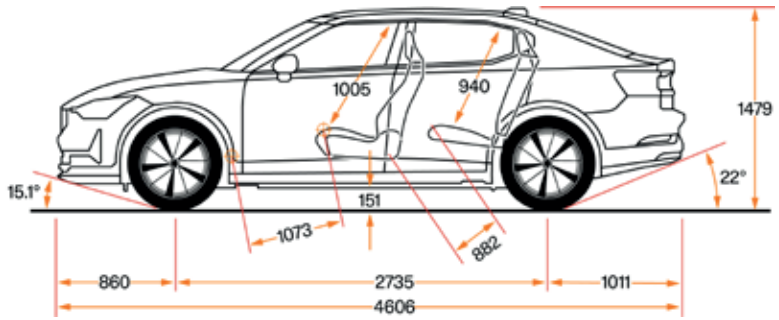

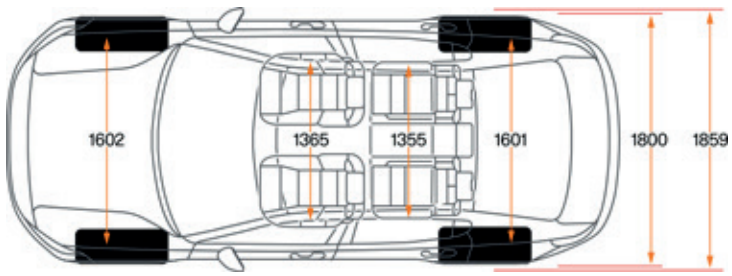

Pacchetto «Performance»

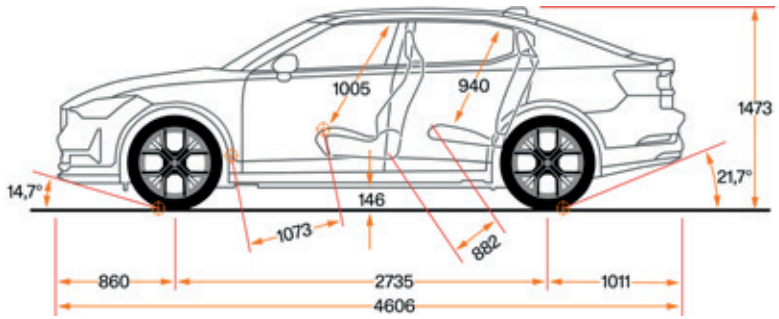

Costi di proprietà totali

Per calcolare i Costi di proprietà totali (TCO) è necessario un confronto bilanciato tra tutti i costi. Questi includono il prezzo d'acquisto, la svalutazione, la manutenzione, i costi di gestione, il carburante, l'assicurazione, le tasse, incentivi e contributi. In diversi paesi, i Costi di proprietà totali per i veicoli elettrici sono attualmente pari o inferiori a quelli per i veicoli convenzionali.

In termini di costi di gestione, l'elettricità costa meno della maggior parte dei carburanti tradizionali. Gli interventi di assistenza sono minori a causa del minor numero di parti mobili. I veicoli elettrici godono inoltre di incentivi pubblici, agevolazioni contabili e fiscali. L'infrastruttura di ricarica è in continua espansione.

Inoltre, per quanto riguarda la sostenibilità, l'assenza di emissioni dal tubo di scarico e durante il ciclo di vita è positiva per le persone, per le aziende e per il bilancio.

Space

A volte non c'è nulla di paragonabile al sedersi al volante, provare il sistema di infotainment e dare un colpetto agli pneumatici di persona. Diversamente dagli showroom tradizionali, i Polestar Space sono ambienti di vendita unici, progettati con cura. Vieni a scoprire le nostre auto con i tuoi tempi, nel cuore della città. Niente venditori. Niente pressione. Puoi scoprire tutto sulle nostre auto e persino acquistarle online.

Sei motivi per aggiungere la Polestar 2 al tuo parco auto

1. Minore impronta di carbonio

No alle stazioni di servizio e ai budget annuali per il carburante. Sì a una ridotta impronta di carbonio e alle credenziali ecologiche. Il passaggio a un parco auto completamente elettrico contribuisce a raggiungere gli obiettivi aziendali relativi alle emissioni e migliorare la propria attività. Ti sorprenderà scoprire quanti clienti lo notano.

2. Migliora il bilancio

Diversi paesi offrono contributi e incentivi fiscali per passare ad auto totalmente elettriche. I costi di gestione sono un altro elemento importante da considerare. Oltre a risparmiare ogni anno cifre importanti in carburante, la tua azienda potrà godere di minori costi di manutenzione e in molti casi anche di incentivi locali, che renderanno ancora più allettante il passaggio all'elettrico.

3. Raggiungi i tuoi clienti

La Polestar 2 è un fastback a cinque porte completamente elettrico, con un'autonomia fino a 470 km (WLTP). È la prima auto al mondo con Google integrato. Ciò significa avere accesso all'Assistente di Google, Google Maps e Google Play Store Tutte le app disponibili sono approvate per l'uso in auto e consentono inoltre di ottimizzare i percorsi e visualizzare le stazioni di ricarica più vicine.

4. Interruzioni dell'attività ridotte al minimo

La propulsione elettrica della Polestar 2 è dotata di un numero di parti mobili notevolmente inferiore rispetto a un'auto tradizionale. Ciò significa meno interventi di assistenza e costi operativi notevolmente ridotti. Per ridurre ulteriormente le interruzioni dell'attività, i service point offrono un comodo servizio di ritiro e consegna, oltre che auto sostitutive.

5. La sicurezza in primo piano

La Polestar 2 vanta 5 stelle Euro NCAP, il punteggio più alto di qualsiasi altro veicolo elettrico secondo i protocolli del 2020. Condividiamo le competenze ingegneristiche con Volvo, perciò l'auto è dotata della più recente tecnologia di sicurezza, con i più avanzati sistemi di assistenza al conducente. Ovunque ti portino i tuoi viaggi, avrai sempre a disposizione l'assistenza di un copilota.

6. Lavora senza usare le mani con Google

Rilassati, tieni le mani sul volante e usa i comandi vocali per programmare una riunione o scrivere un promemoria. La Polestar 2 è la prima auto a usare il sistema operativo Android Automotive di Google, che offre il riconoscimento vocale dell'Assistente di Google e una perfetta integrazione con Workspace, il pacchetto di app cloud native di Google per il lavoro.

Polestar
—
Polestar Performance AB
Assar Gabrielssons Väg 9
405 31 Göteborg, Svezia

Contattaci

polestar.com
globalfleet@polestar.com
facebook.com/polestarcars
instagram.com/polestarcars
twitter.com/polestarcars
youtube.com/polestar.com
linkedin.com/company/polestarcars

Indirizzo per i visitatori:
Sede centrale Polestar
Assar Gabrielssons Väg 9
418 78 Göteborg

Copyright

Tutti i diritti riservati.
È vietata la riproduzione, distribuzione o trasmissione, anche parziale, del presente opuscolo in qualsiasi modo o forma senza l'esplicito consenso scritto di Polestar Performance AB.

© 2021 Polestar Performance AB

I marchi registrati Polestar sono di proprietà di Polestar Holding AB. I nomi di altri prodotti, marchi registrati e aziende sono di proprietà dei rispettivi proprietari.